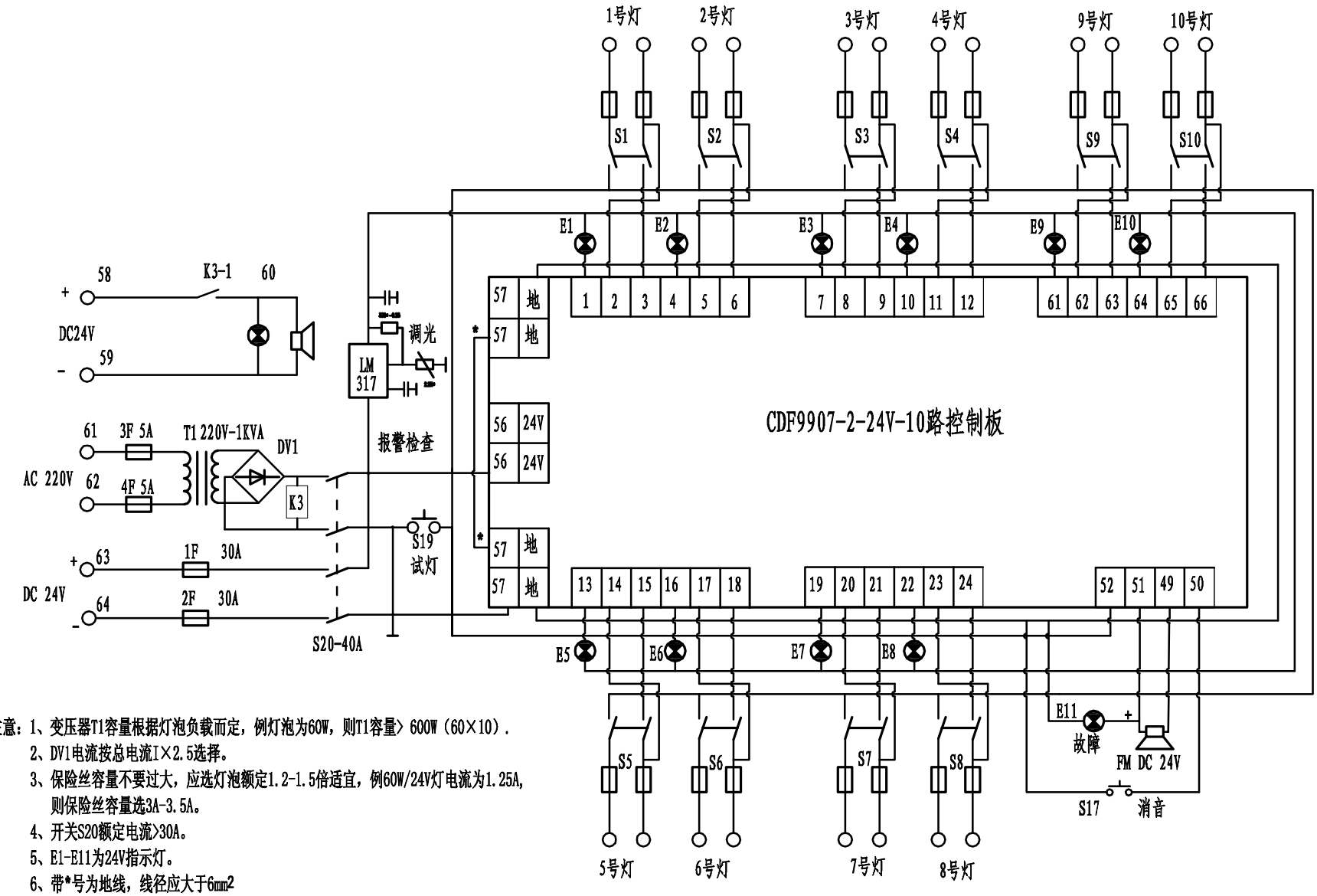

注意：1、变压器T1容量根据灯泡负载而定，例灯泡为60W，则T1容量> 600W（60×10）.

2、DV1电流按总电流I×2.5选择。

3、保险丝容量不要过大，应选灯泡额定1.2-1.5倍适宜，例60W/24V灯电流为1.25A，则保险丝容量选3A-3.5A。

4、开关S20额定电流>30A。

5、E1-E11为24V指示灯。

6、带*号为地线，线径应大于6mm2

					设计		标审		产品名称			比例		重量	
					制图		审核								
标记	标记	修改单号	签名	日期	校对		审定		图号		广州市中域自动化研究所	共	页	第	页